PODSTAWA komina wentylacyjnego

- szt.2 element prefabrykowany

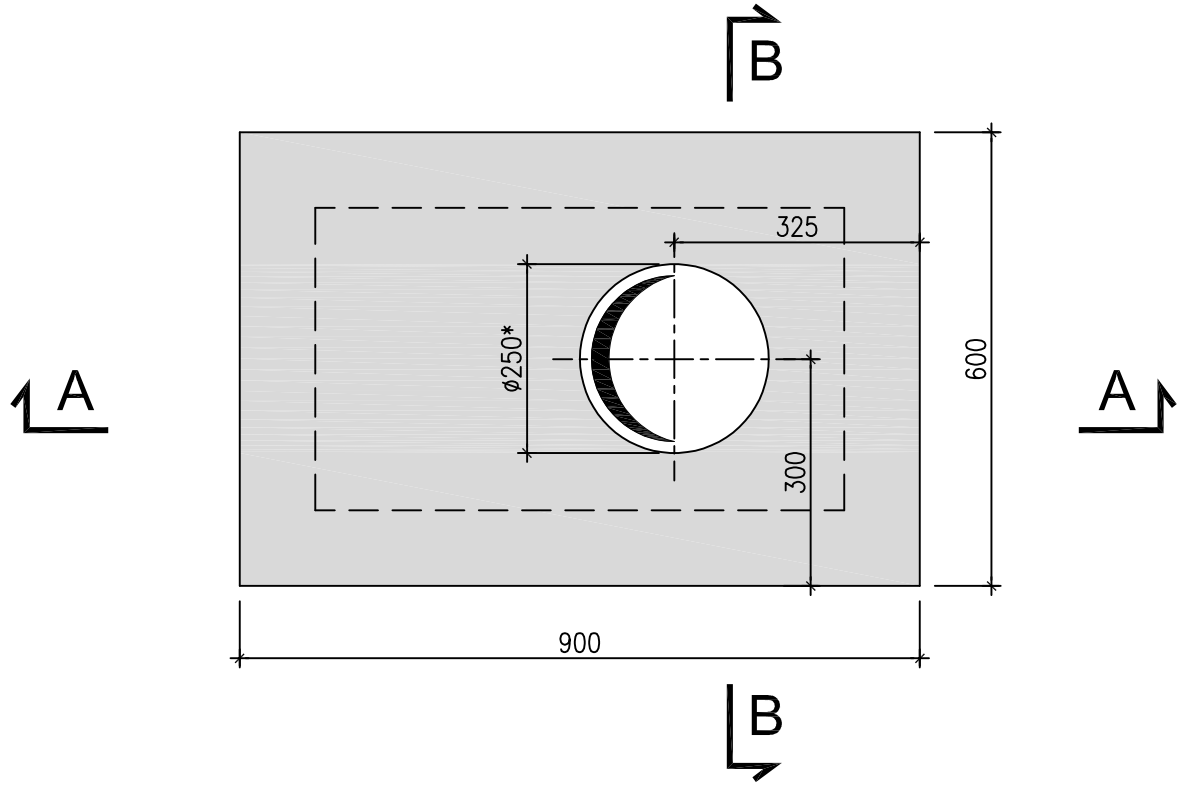

B-B

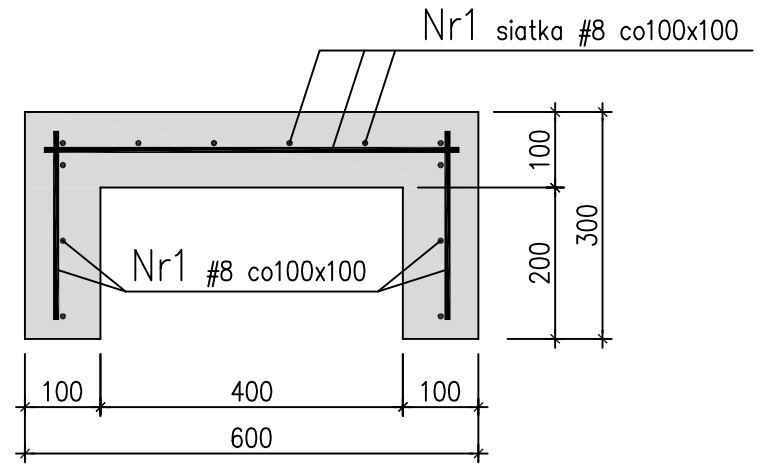

A-A

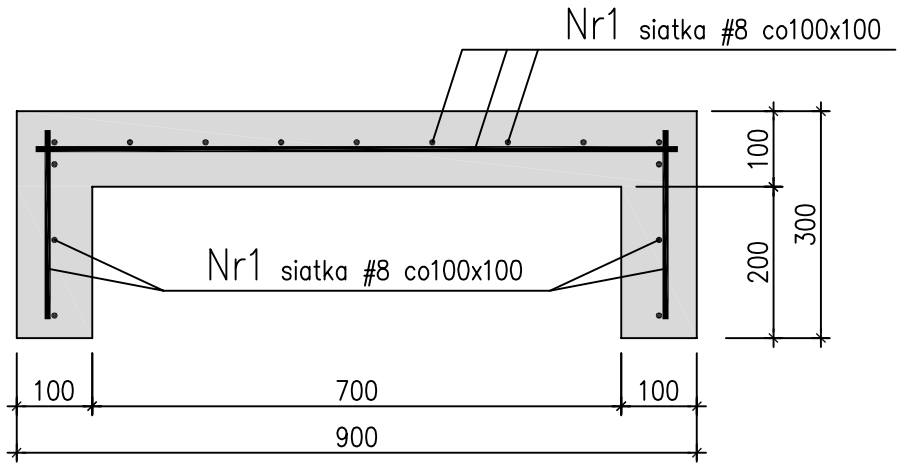

BETON - C20/25 (B25)
Stal zbrojeniowa - A-III N (B500 SP)

UWAGI:

1. JEŻELI NIE OZNACZONO INACZEJ, SPOINY PACHWINOWE WYKONAĆ JAKO CIĄGŁE a=0.7g – GDZIE g GRUBOŚĆ CIEŃSZEGO Z ŁĄCZONYCH ELEMENTÓW.
2. WSZYSTKIE ROBOTY WYKONYWAĆ ZGODNIE Z ZASADAMI SZTUKI BUDOWLANEJ, POD NADZOREM UPRAWNIONEJ OSOBY.

WYKAZ STALI ZBROJENIOWEJ

Nr	ø [mm]	Klasa stali	Sztuk	Kształt [mm]	Długość [mm]	Długość całkowita [mm] 8		
1	#8	A–IIIN	5	12000	12000	60000		
				Długość ogółem [mm]		60000		
				Ciężar 1mb [kg]		0.395		
				Ciężar ogółem [kg]		23.7		
				Ciężar wg klas stali [kg]	(A–IIIN)	23.7		
				Ciężar razem [kg]				23.7

*) dopasować do kominka wentylacyjnego

INWESTOR / ZAMAWIAJĄCY:
ZAKŁAD WODOCIĄGÓW i KANALIZACJI Sp. z o.o. w MRĄGOWIE
oś. Mazurskie 1A; 11–700 Mrągowo
T.: +4889 742 6111; F.: +4889 741 8621 www.zwik.mragowo.pl

JEDNOSTKA PROJEKTOWANIA
WT-PLAN Tomasz Włodarczyk
ul. Jodłowa 2; 05–555 Tarczyn
T.: +48 609 445 266; twlodarczyk@wtplan.pl

NAZWA ZAMIERZENIA BUDOWLANEGO
PRZEBUDOWA I MODERNIZACJA ZBIORNIKA WIEŻOWEGO PRZY UL. BRZOZOWEJ W MRĄGOWIE.

NAZWA OBIEKTU BUDOWLANEGO
ZBIORNIK WIEŻOWY
ul. Brzozowa; 11-700 Mrągowo
Dz. Nr 120/4

TYTUŁ RYSUNKU
ZBIORNIK WIEŻOWY
ELEMENTY KONSTRUKCYJNE
PODSTAWA KOMINA WENTYLACYJNEGO

GŁÓWNY PROJEKTANT: Tomasz WŁODARCZYK	Upr. Nr: MAZ/0218/POOS/07	DATA: I 2024	PODPIS
PROJEKOWAŁ - KONSTRUKCYJNO BUDOWLANA: Sławomir SZARLEJA	Upr. Nr: Wa – 224/02	DATA: I 2024	PODPIS
SPRAWDZAŁ - KONSTRUKCYJNO BUDOWLANA: Michał DĘBKOWSKI	Upr. Nr: MAZ/0274/PWOK/12	DATA: I 2024	PODPIS

FAZA	ARKUSZ	WERSJA	UMOWA Nr:	NR ZESPOŁU
PT	A-3	0	18/2023	--
BRANŻA: K	SKALA: 1:50	ZASTĘPUJE WERSJĘ: ---	DATA: I 2024	NR RYSUNKU: W311/ PT-K.01-02